PHILIPS SERVICE

BD773A-S „Capella Tonmeister 773 A-S“
FD776A-S „Capella Tonmeister Konsole 776A-S“

Wechselstrom-Super für AM und FM mit transformatorloser Endstufe

Technische Daten

Wellenbereiche:	FM: UKW 87,5 — 100 MHz AM: KW 5,95 — 12,2 MHz MW 518 — 1612 kHz LW 150 — 345 kHz
Schaltung:	FM: 12 Kreise AM: 8 Kreise 1 Sperrkreis 1 Spiegelsperre
Tondemodulation:	FM: Ratiodetektor AM: Diode
Zwischenfrequenz:	FM: 10,7 MHz AM: 460 kHz
Netzspannung:	110, 125, 145, 220 Volt; 50 Hz~
Sicherung:	bei 220 Volt; 0,5 Amp. träge
Skalenlampen:	2 x 7 Volt; 0,3 Amp.
Leistungsaufnahme:	ca. 75 Watt
Laufwerk:	AG 1007
Drehzahlen:	16⅔, 33⅓, 45, 78 U/min
Tonabnehmer:	AG 3020 AG 3021
Fertigungsjahr:	1957/58

Nur bei FD776A-S (Laufwerk, Drehzahlen, Tonabnehmer)

Abmessungen:	BD773A-S	FD776A-S
Breite:	710 mm	1090 mm
Höhe:	300 mm	700 mm
Tiefe:	280 mm	425 mm
Gewicht:	ca 15 kg.	ca 29 kg.

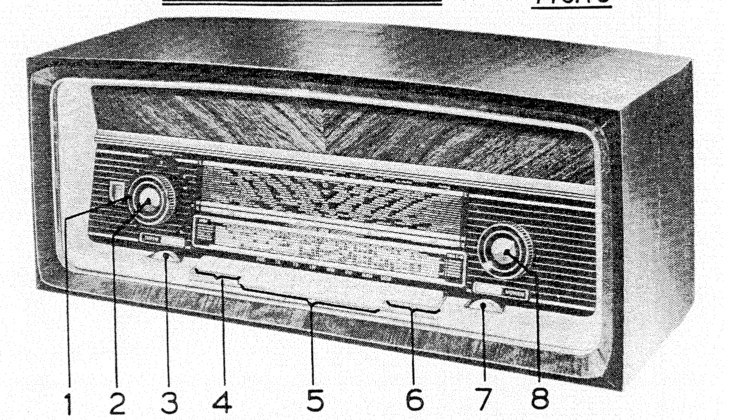

Bedienungsknöpfe

1 Ferroceptor
2 Lautstärkeregler
3 Bassregler
4 Klangselektor-Tasten
5 Wellenbereich-Tasten
6 HA-Forte- Piano-Tasten
7 Höhenregler
8 Abstimmung

Spulenanschlussplan

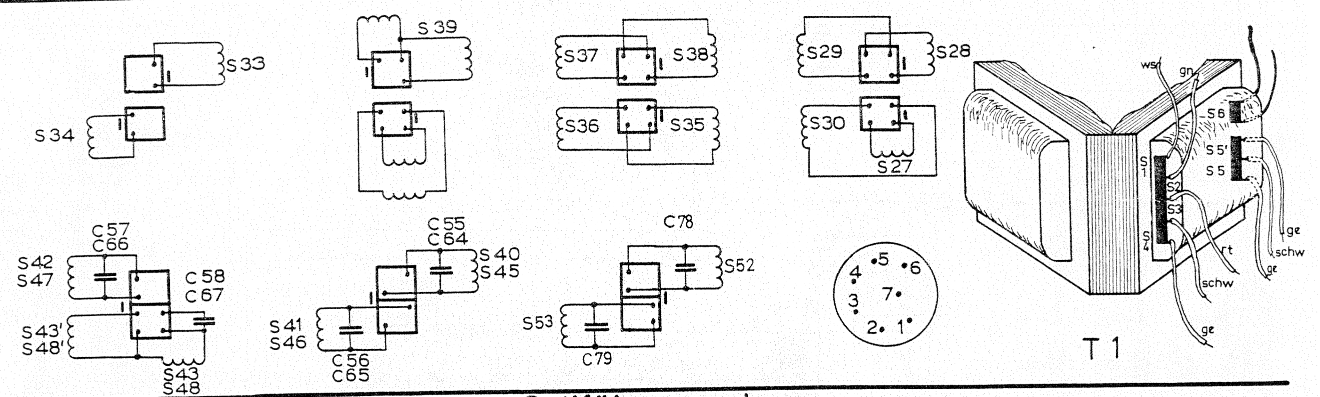

Seilführungsplan

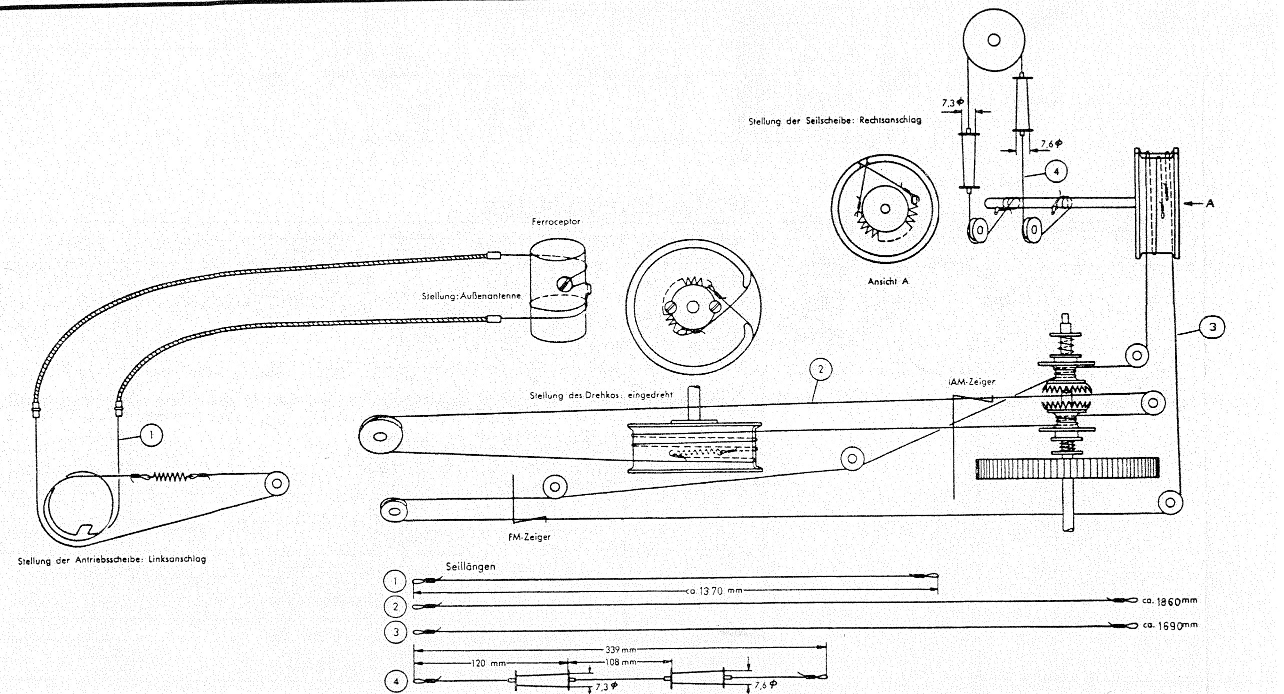

DEUTSCHE PHILIPS G.M.B.H., HAMBURG 1
SERVICE-ABT.

Nachdruck nicht gestattet! Änderungen vorbehalten

FD 776A-S/BD773A-S. 7.57. N 612.

Widerstände

Pos.	Wert	Art u. Mindestbelastbarkeit		Code-Nummer
R1	50 Ω	Draht-Wid.	1 W	WN 556 54/F50E
R2	50 Ω	Draht-Wid.	1 W	WN 556 54/F50E
R3	1,3 kΩ	Draht-Wid.	3 W	WN 598 73/L1K3
R4	-	-	-	-
R5	180 Ω	Kohle-Wid.	0,25 W	A9 999 02/180E
R6	10 Ω	Kohle-Wid.	0,25 W	A9 999 02/10E
R7	3,3 kΩ	Kohle-Wid.	0,5 W	A9 999 02/3K3
R8	1 MΩ	Kohle-Wid.	0,25 W	A9 999 02/1M
R9	-	-	-	-
R10	33 kΩ	Kohle-Wid.	0,5 W	A9 999 02/33K
R11	2,2 kΩ	Kohle-Wid.	0,1 W	A9 999 01/2K2
R12	33 kΩ	Kohle-Wid.	1 W	A9 999 00/33K
R13	150 Ω	Kohle-Wid.	0,33 W	A9 999 02/150E
R14	-	-	-	-
R15	33 kΩ	Kohle-Wid.	0,25 W	A9 999 02/33K
R16	1 MΩ	Kohle-Wid.	0,33 W	A9 999 02/1M
R17	390 Ω	Kohle-Wid.	0,1 W	A9 999 01/390E
R18	120 Ω	Kohle-Wid.	0,1 W	A9 999 01/120E
R19	27 kΩ	Kohle-Wid.	0,33 W	A9 999 02/27K
R20	33 kΩ	Kohle-Wid.	1 W	A9 999 00/33K
R21	220 Ω	Kohle-Wid.	0,25 W	A9 999 02/220E
R22	-	-	-	-
R23	47 kΩ	Kohle-Wid.	0,33 W	A9 999 02/47K
R24	47 kΩ	Kohle-Wid.	0,33 W	A9 999 02/47K
R25	2,2 MΩ	Kohle-Wid.	0,33 W	A9 999 02/2M2
R26	1 MΩ	Kohle-Wid.	0,10 W	A9 999 01/1M
R27	1 MΩ	Kohle-Wid.	0,33 W	A9 999 02/1M
R28	68 kΩ	Kohle-Wid.	1 W	A9 999 00/68K
R29	220 Ω	Kohle-Wid.	0,33 W	A9 999 02/220E
R30	15 kΩ	Vitrohm-Wid.	2 W	A9 999 00/33K par.
R31	68 kΩ	Kohle-Wid.	1 W	A9 999 00/68K
R32	220 Ω	Kohle-Wid.	0,33 W	A9 999 02/220E
R33	220 kΩ	Kohle-Wid.	0,33 W	A9 999 02/220K
R34	220 kΩ	Kohle-Wid.	0,25 W	A9 999 02/220K
R35	2,7 MΩ	Kohle-Wid.	0,33 W	A9 999 02/2M7
R36	-	in Spule S49, S51	-	-
R37	-	in Spule S49, S51	-	-
R38	-	in Spule S49, S51	-	-
R39	47 kΩ	Kohle-Wid.	0,33 W	A9 999 02/47K
R40	47 kΩ	Kohle-Wid.	0,25 W	A9 999 02/47K
R41	680 kΩ	Kohle-Wid.	0,25 W	A9 999 02/680K
R42	1 MΩ	Kohle-Wid.	0,25 W	A9 999 02/1M
R43	1 MΩ	Kohle-Wid.	0,33 W	A9 999 02/1M
R44	1 MΩ	Kohle-Wid.	0,33 W	A9 999 02/1M
R45	470 kΩ	Kohle-Wid.	0,25 W	A9 999 02/470K
R46	47 Ω	Vitrohm-Wid.	0,5 W	A9 999 02/47E
R47	470 kΩ	Kohle-Wid.	0,25 W	A9 999 02/470K
R48	1,8 MΩ	Kohle-Wid.	0,25 W	A9 999 02/1M8
R49	100 kΩ	Kohle-Wid.	0,25 W	A9 999 02/100K
R50	-	-	-	-

Pos.	Wert	Art u. Mindestbelastbarkeit		Code-Nummer
R51	-	-	-	-
R52	-	-	-	-
R53	-	-	-	-
R54	-	-	-	-
R55	47 kΩ	Kohle-Wid.	0,33 W	A9 999 02/47K
R56	200 kΩ	Potentiometer	-	WE 364 42
R56'	200 kΩ			
R56''	400 kΩ			
R56'''	1,2 MΩ			
R57	1 MΩ	Kohle-Wid.	0,33 W	A9 999 02/1M
R58	1 kΩ	Kohle-Wid.	0,33 W	A9 999 02/1K
R59	390 kΩ	Kohle-Wid.	0,33 W	A9 999 02/390K
R60	100 kΩ	Kohle-Wid.	0,33 W	A9 999 02/100K
R61	27 kΩ	Kohle-Wid.	0,33 W	A9 999 02/27K
R62	2 MΩ	Potentiometer	-	WE 364 88
R63	680 kΩ	Kohle-Wid.	0,33 W	A9 999 02/680K
R64	100 kΩ	Kohle-Wid.	0,33 W	A9 999 02/100K
R65	180 kΩ	Kohle-Wid.	0,33 W	A9 999 02/180K
R66	2 MΩ	Potentiometer	-	WE 364 87
R67	1 MΩ	Kohle-Wid.	0,25 W	A9 999 02/1M
R68	18 kΩ	Kohle-Wid.	0,33 W	A9 999 02/18K
R69	470 kΩ	Kohle-Wid.	0,33 W	A9 999 02/470K
R70	82 kΩ	Kohle-Wid.	0,33 W	A9 999 02/82K
R71	1 MΩ	Kohle-Wid.	0,33 W	A9 999 02/1M
R72	1 kΩ	Kohle-Wid.	0,33 W	A9 999 02/1K
R73	220 kΩ	Kohle-Wid.	0,33 W	A9 999 02/220K
R74	1 MΩ	Kohle-Wid.	0,33 W	A9 999 02/1M
R75	-	-	-	-
R76	2,7 kΩ	Kohle-Wid.	0,33 W	A9 999 02/2K7
R77	47 kΩ	Kohle-Wid.	0,33 W	A9 999 02/47K
R78	47 kΩ	Kohle-Wid.	0,33 W	A9 999 02/47K
R79	47 kΩ	Kohle-Wid.	0,33 W	A9 999 02/47K
R80	47 kΩ	Kohle-Wid.	0,33 W	A9 999 02/47K
R81	220 kΩ	Kohle-Wid.	0,33 W	A9 999 02/220K
R82	680 kΩ	Kohle-Wid.	0,33 W	A9 999 02/680K
R83	100 kΩ	Kohle-Wid.	0,33 W	A9 999 02/100K
R84	1 kΩ	Kohle-Wid.	0,33 W	A9 999 02/1K
R85	680 kΩ	Kohle-Wid.	0,33 W	A9 999 02/680K
R86	220 Ω	Kohle-Wid.	1 W	A9 999 00/220E
R87	6,8 kΩ	Kohle-Wid.	1 W	A9 999 00/6K8
R88	10 kΩ	Kohle-Wid.	0,5 W	A9 999 02/10K
R89	1 kΩ	Kohle-Wid.	0,33 W	A9 999 02/1K
R90	1,8 kΩ	Kohle-Wid.	0,5 W	A9 999 02/1K8
R91	1,8 kΩ	Kohle-Wid.	0,5 W	A9 999 02/1K8
R150	68 kΩ	Kohle-Wid.	0,25 W	A9 999 02/68K
R151	470 kΩ	Kohle-Wid.	0,25 W	A9 999 02/470K
R152	2,2 kΩ	Kohle-Wid.	0,25 W	A9 999 02/2K2
R153	330 kΩ	Kohle-Wid.	0,25 W	A9 999 02/330K
R154	2,2 MΩ	Kohle-Wid.	0,25 W	A9 999 02/2M2
R155	1,5 MΩ	Kohle-Wid.	0,25 W	A9 999 02/1M5
R156	220 kΩ	Kohle-Wid.	0,5 W	A9 999 02/220K
R157	680 kΩ	Kohle-Wid.	0,25 W	A9 999 02/680K
R158	330 kΩ	Kohle-Wid.	0,25 W	A9 999 02/330K
R159	100 kΩ	Kohle-Wid.	0,25 W	A9 999 02/100K

Kondensatoren

Pos.	Wert	Art u. Mindestspannung		Code-Nummer
C1	50 µF	Elektrolyt Kond.	350/385 V	A9 999 12/L50+50
C2	50 µF			
C3	50 µF	Elektrolyt Kond.	350/385 V	A9 999 12/L50+50
C4	50 µF			
C5	8 µF	Elektrolyt Kond.,isol.	350/385 V	A9 999 11/P8
C6	-	-	-	-
C7	-	-	-	-
C8				
C9				
C10	10 pF	Ker.Kond.	500 V	A9 999 04/10E
C11	10 nF	Ker.Kond.	500 V	A9 999 04/10K
C12	5 pF	Ker.Scheiben Kond.	500 V	A9 999 04/4E7
C13	33 pF	Ker.Kond.	500 V	A9 999 04/33E
C14	33 pF	Ker.Kond.	500 V	A9 999 04/33E
C15	1,5 nF	Perlen Kond.	500 V	A9 999 04/1K5
C16	18 pF	Ker.Kond.	500 V	A9 999 04/18E
C17	0,4-3 pF	Ker.Trimmer	-	AC 2002 spez.
C18	1,5 nF	Perlen Kond.	500 V	A9 999 04/1K5
C19	1,5 nF	Perlen Kond.	500 V	A9 999 04/1K5
C20	1-5 pF	Ker.Trimmer	-	XU 054 53
C21	15 pF	Ker.Kond.	500 V	A9 999 04/15E
C22	15 pF	Ker.Kond.	500 V	A9 999 04/15E
C23	4,7 nF	Ker.Kond.	500 V	A9 999 04/4K7
C24	18 pF	Ker.Kond.	500 V	A9 999 04/18E
C25	1,5 pF	Ker.Scheiben Kond.	500 V	A9 999 04/1E5
C26	6,8 pF	Ker.Kond.	500 V	A9 999 04/6E8
C27	8,2 pF	Ker.Kond.	500 V	A9 999 04/8E2
C28	10 pF	Ker.Kond.	500 V	A9 999 04/10E
C29	120 pF	Ker.Kond.	500 V	A9 999 04/120E
C30	3,3 pF	Ker.Scheiben Kond.	500 V	A9 999 04/3E3
C31	220 pF	Ker.Kond.	500 V	A9 999 04/220E
C32	1 nF	Styroflex Kond.	125 V	A9 999 05/1K
C33	400 pF	Styroflex-Kond.	125 V	A9 999 05/200E par A9 999 05/200E
C34	3 nF	Styroflex Kond.	125 V	A9 999 05/3K
C35	22 pF	Ker.Rohrtrimmer	-	A9 999 08/22E
C36	12 pF	Ker.Rohrtrimmer,isol.	-	AC 2005/12
C37	12 pF	Ker.Rohrtrimmer	-	A9 999 08/12E
C38	22 pF	Ker.Kond.	500 V	A9 999 04/22E
C39	545 pF	Styroflex Kond.	125 V	A9 999 05/510E par A9 999 05/ 36E
C40	9-489 pF	2-fach Drehko AM	-	49 001 98
C41	9-169 pF			
C42	220 pF	Ker.Kond.	500 V	A9 999 04/220E
C43	12 pF	Ker.Rohrtrimmer,isol.	-	AC 2005/12
C44	10 nF	Ker.Kond.	500 V	A9 999 04/10K
C45	10 nF	Ker.Kond.	500 V	A9 999 04/10K
C46	56 pF	Ker.Kond.	500 V	A9 999 04/56E
C47	235 pF	Styroflex Kond.	125 V	A9 999 05/220E par A9 999 05/ 15E
C48	330 pF	Ker.Kond.	500 V	A9 999 04/330E
C49	470 pF	Ker.Kond.	500 V	A9 999 04/470E
C50	33 pF	Ker.Kond.	500 V	A9 999 04/33E
C51	22 pF	Ker.Rohrtrimmer, isol.	-	AC 2005/22
C52	22 pF	Ker.Rohrtrimmer	-	A9 999 08/22E
C53	68 pF	Ker.Kond.	500 V	A9 999 04/68E
C54	8 pF	Ker.Scheiben Kond.	500 V	A9 999 04/8E2
C55	56 pF	in Spule S40, S41	-	-
C56	100 pF	in Spule S40, S41	-	-
C57	195 pF	in Spule S42, S43	-	-
C58	195 pF	in Spule S42, S43	-	-
C59	4,7 nF	Ker.Kond.	500 V	A9 999 04/4K7
C60	150 pF	Ker.Kond.	500 V	A9 999 04/150E
C61	8 pF	Ker.Kond.	500 V	A9 999 04/8E2
C62	10 nF	Ker.Kond.	500 V	A9 999 04/10K
C63	4,7 nF	Ker.Kond.	500 V	A9 999 04/4K7
C64	56 pF	in Spule S45, S46	-	-
C65	100 pF	in Spule S45, S46	-	-

Pos.	Wert	Art u. Mindestspannung		Code-Nummer
C66	195 pF	in Spule S47, S48	-	-
C67	195 pF	in Spule S47, S48	-	-
C68	4,7 nF	Ker.Kond.	500 V	A9 999 04/4K7
C69	150 pF	Ker.Kond.	500 V	A9 999 04/150E
C70	8 pF	Ker.Kond.	500 V	A9 999 04/8E2
C71	47 nF	Miniatur Kond.	125 V	A9 999 06/47K
C72	22 pF	Ker.Kond.	500 V	A9 999 04/22E
C73	-	-	-	-
C74	10 nF	Ker.Kond.	500 V	A9 999 04/10K
C75	10 nF	Ker.Kond.	500 V	A9 999 04/10K
C76	68 pF	Ker.Kond.	500 V	A9 999 04/68E
C77	10 nF	Ker.Kond.	500 V	A9 999 04/10K
C78	195 pF	in Spule S52, S53	-	-
C79	195 pF	in Spule S52, S53	-	-
C80	-	in Spule S49, S51	-	-
C81	-	in Spule S49, S51	-	-
C82	-	in Spule S49, S51	-	-
C83	-	in Spule S49, S51	-	-
C84	-	in Spule S49, S51	-	-
C85	-	in Spule S49, S51	-	-
C86	-	in Spule S49, S51	-	-
C87	1,5 nF	Miniatur Kond.	125 V	A9 999 06/1K5
C88	500 pF	Miniatur Kond.	500 V	A9 999 06/500E
C89	27 nF	Miniatur Kond.	125 V	A9 999 06/27K
C90	-	-	-	-
C91	-	-	-	-
C92	-	-	-	-
C93	-	-	-	-
C94	-	-	-	-
C95	27 nF	Miniatur Kond.	125 V	A9 999 06/27K
C96	33 pF	Ker.Kond.	500 V	A9 999 04/33E
C97	56 pF	Ker.Kond.	500 V	A9 999 04/56E
C98	100 pF	Ker.Kond.	500 V	A9 999 04/100E
C99	6,8 nF	Tauchw.Kond.	125 V	A9 999 06/6K8
C100	27 nF	Miniatur Kond.	125 V	A9 999 06/27K
C101	0,22 µF	Miniatur Kond.	500 V	A9 999 06/220K
C102	1 µF	Elektrolyt Kond.	-	A9 999 09/M1
C103	6,8 nF	Tauchw.Kond.	500 V	A9 999 06/6K8
C104	330 pF	Ker.Kond.	500 V	A9 999 04/330E
C105	470 pF	Ker.Kond.	500 V	A9 999 04/470E
C106	330 pF	Ker.Kond.	500 V	A9 999 04/330E
C107	68 pF	Ker.Kond.	500 V	A9 999 04/68E
C108	1,5 nF	Tauchw.Kond.	500 V	A9 999 06/1K5
C109	6,8 nF	Tauchw.Kond.	125 V	A9 999 06/6K8
C110	6,8 nF	Tauchw.Kond.	125 V	A9 999 06/6K8
C111	6,8 nF	Tauchw.Kond.	125 V	A9 999 06/6K8
C112	47 nF	Miniatur Kond.	500 V	A9 999 06/47K
C113	150 pF	Ker.Kond.	500 V	A9 999 04/150E
C114	0,22 µF	Miniatur Kond.	500 V	A9 999 06/220K
C115	47 nF	Miniatur Kond.	500 V	A9 999 06/47K
C116	1 µF	Elektrolyt Kond.	-	A9 999 09/M1
C117	47 nF	Miniatur Kond.	500 V	A9 999 06/47K
C118	8 µF	Elektrolyt Kond.	350/385 V	A9 999 11/P8
C119	32 µF	Elektrolyt Kond.	350/385 V	A9 999 11/M32
C120	100 µF	Niedervolt Elko	12/15 V	A9 999 10/C100
C121	0,22 µF	Miniatur Kond.	500 V	A9 999 06/220K
C122	22 nF	Tauchw.Kond.	500 V	A9 999 06/22K
C150	100 pF	Ker.Kond.	500 V	A9 999 04/100E
C151	100 µF	NV-Elko	3 V	AC 5710/100
C152	8 µF	Elko	300 V	A9 999 11/L8
C153	22 pF	Ker.Kond.	500 V	A9 999 04/22E
C154	10 nF	Ker.Kond.	500 V	A9 999 04/10K
C155	8 µF	Elko	300 V	A9 999 11/L8

Spulen

Pos.	Bezeichnung	Code-Nummer
S1, S2, S3, S4, S5, S6	Netztransformator	WE 141 34
S8		
S9		
S11, S11'	Drossel	WE 110 61
S15, S16, S16'	UKW-Eingangsspule	WE 112 26
S17	UKW-Zwischenkreisspule	WE 111 43
S20, S21	UKW-Oszillator Spule	WE 111 44
S22, S23	ZF-Bandfilter FM	WE 121 20
S25	Drossel	WE 111 46
S30, S27	ZF-Sperrkreisspule + Drossel	WE 121 36
S28, S29	KW-Ant. Spule	WE 120 95
S31, S31', S32, S32'	Ferroceptor	WE 358 31
S33	Saugkreis Spule	WE 121 07
S34	Oszillator Spule LW	WE 121 08
S35, S36	Oszillator-Spule MW	WE 121 09
S37, S38	Oszillator-Spule KW	WE 121 10
S39	LW-Ant. Spule	WE 121 18
S40, C55, S41, C56	ZF-Bandfilter FM	WE 121 34
S42, C57, S43, S43', C58	ZF-Bandfilter AM	WE 121 17
S45, C64, S46, C65	ZF-Bandfilter FM	WE 121 34
S47, C66, S48, S48', C67	ZF-Bandfilter AM	WE 121 17
S49, S50, S51, S51', C80, C81, C82, C83, C84, C85, C86, R36, R37, R38, X1, X2	Ratio-Detektor Einheit	WE 121 15
S52, C78, S53, C79	ZF-Bandfilter AM	WE 120 78
S58	9 kHz Drossel	WE 111 71
S59	NF-Filter Drossel	WE 166 02

VALVO-RÖHREN VERWENDEN

Service-Ersatzteile

Pos.	Bezeichnung	Code-Nummer
1	Gehäuse für BD 773 A-S	WE 729 06
2	Antriebsschnur (meterweise)	K 302 ZZ/13
3	Rückwand für BD 773 A-S	WE 250 50
4	Rückwand für FD 776 A-S	WE 250 60
5	Gehäuse-Dipolplatte	WE 376 89
6	Röhrenfassung	WE 395 62
7	Blattfeder f. Antennen-Umschaltung	WE 648 20
8	Rändelschraube für Pos. 7	WE 578 55
9	Duplex-Antrieb	WE 210 13
10	Stift für Duplex-Antrieb	WE 599 64
11	Seilrolle für Duplex-Antrieb	WE 395 77
12	Feder für Duplex-Antrieb, vorne	WE 644 16
13	Feder für Duplex-Antrieb, hinten	WE 644 12
14	Drucktasten-Aggregat, kompl.	WE 171 53
15	Tasten für Wellenbereiche (große Tasten)	WE 713 18/3
16	Tasten für Klangselektor (kleine Tasten)	HA 713 19
17	UKW-Einheit	WE 080 16
18	Stationsskala für BD 773 A-S	WE 219 19
19	Stationsskala für FD 776 A-S	WE 219 30
20	Blendschirm für Pos. 18 und 19	WE 338 62
21	Knopf, groß	WE 365 01
22	Knebel für Ferroceptor	WE 725 34
23	Knopf, klein mit Rändel	WE 724 28
24	Seilrolle für Pos. 22 (Ferroceptorseil)	WE 724 08
25	Seilrolle, groß ca 27 mm Ø	WE 713 08
26	Seilrolle, mittel ca 12,5 mm Ø	WE 712 82
27	Seilrolle, klein ca 10 mm Ø	WE 724 06
28	Hülse für Antriebsschnur Pos. 2	WE 497 22
29	Kontaktfedersatz für Ferroceptor	WE 186 20
30	Spannungswähler, kompl.	WE 227 26
31	Schnurscheibe für UKW-Einheit	WE 725 35
32	Schnurscheibe für Drehko	WE 724 74
33	Aussenkabel für Ferroceptor-Antrieb	R 255 RW/2,2x0,4
34	Endhülse für Aussenkabel Pos. 33	A3 674 27
35	Haltefeder für Mikrofilter	A3 652 58
36	Papierschelle für Kondensatoren	WE 397 09
37	Feder für Blendschirm Pos. 20	WE 652 51
38	Steckdose für Tonbandgerät	WE 398 75
39	Stecker für Pos. 38	HA 324 07
40	Sicherungshalter	WE 397 81
41	Schiebe- und Kontaktstreifen für Aus-Taste	HA 397 16
42	Kontaktstreifen, leer für Wellenbereiche	HA 609 04
43	Schiebestreifen, leer für Wellenbereiche	HA 609 05
44	Kontaktfedern m. Lötfahne	HA 524 02
45	Kontaktmesser	HA 524 00
46	Kontaktstreifen, leer für Klangselektor	HA 609 13
47	Schiebestreifen, leer für Klangselektor	HA 609 14
48	Lämpchen für Dynamik-Begrenzung 60 V, 0,05 Amp.	WE 670 84
49	Skalenlämpchen 7 V, 0,3 Amp.	7996 D
50	Sicherung 5 x 20 Glasrohr 500 mA	A9 999 74/500
51	Selengleichrichter 250 V, 125 mA	WE 729 03
52	Tonkopf für FD 776 A-S	AG 3020
53	Tonkopf für FD 776 A-S	AG 3021
54	Schale für Wechslerzubehör FD 776 A-S	WE 724 79
55	Merkzeichen für FD 776 A-S	WE 315 26
56	Beleuchtungslampe 15 W 220 V	WE 670 76
57	Skalenlampenhalter	WE 670 20
58	Lampenfassung für Wechslerfach	
59	PU-Vorverstärker	WE 080 31

PHILIPS SERVICE

BD 773 A-S Capella Tonmeister 773A-S

FD 776 A-S Capella Tonmeister Konsole 776A-S

| | | |